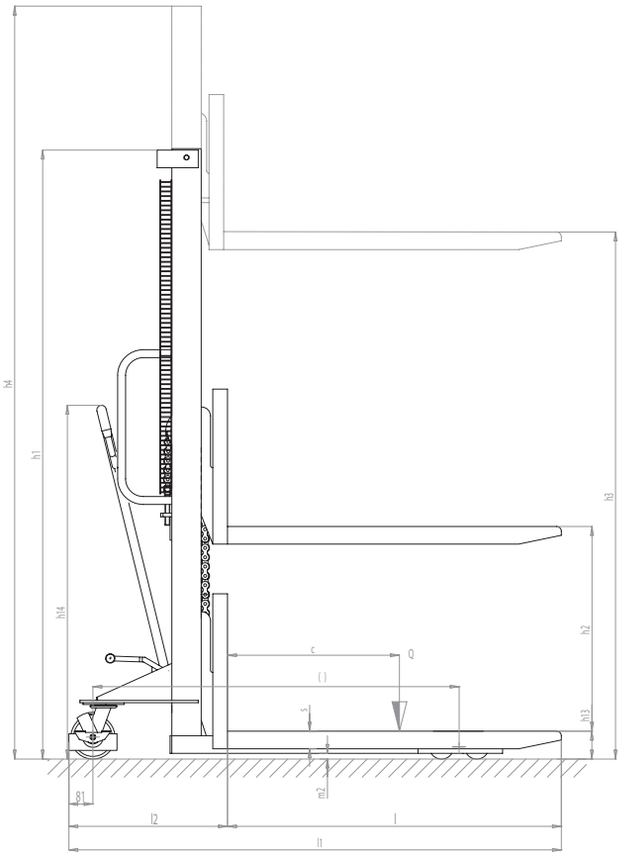

MX

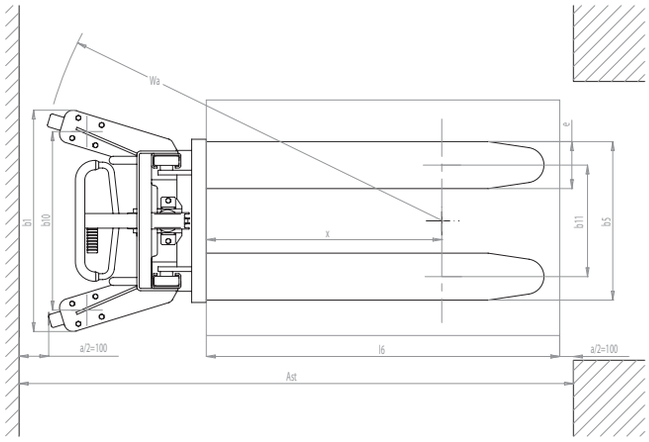

Kennzeichen						
1.2	Typenbezeichnung des Herstellers			MX 510	MX 516	MX 1016
1.3	Fahrantrieb: (Elektro, Diesel, Benzin, Treibgas, Netzelektro)			MANUELL	MANUELL	MANUELL
1.4	Bedienung: (Hand, Geh, Stand, Sitz, Kommissionierer)			BEGLEITEND	BEGLEITEND	BEGLEITEND
1.5	Tragfähigkeit / Last	Q	kg	500	500	1000
1.6	Lastschwerpunkt	c	mm	600	600	600
1.8	Lastabstand	x	mm	800	800	800
1.9	Radstand	y	mm	1240	1240	1240
Gewicht						
2.1	Eigengewicht ohne Last (Elektro-Geräte einschl. Batterie)		kg	185	200	210
2.2	Achslast mit Hublast vorn / hinten		kg	202/483	213/487	309/901
2.3	Achslast ohne Hublast vorn / hinten		kg	113/72	123/77	129/81
Räder, Fahrwerk						
3.1	Bereifung: vorn / hinten			N/N	N/N	N/N
3.2	Reifen, Abmessung vorn (Ø x Breite)			150x40	150x40	150x40
3.3	Reifen, Abmessung hinten (Ø x Breite)			80x70	80x70	80x70
3.5	Räder Anzahl vorn/hinten (x = angetrieben)			2/2	2/2	2/2
3.6	Spurweite vorn	b10	mm	600	600	600
3.7	Spurweite hinten	b11	mm	380	380	380
Abmessungen						
4.2	Höhe Hubgerüst eingefahren	h1	mm	1490	2080	2080
4.3	Freihub	h2	mm	910	1510	1510
4.4	Hub	h3	mm	910	1510	1510
4.5	Höhe Hubgerüst ausgefahren	h4	mm	1490	2080	2080
4.9	Deichselhöhe in Fahrposition min/max.	h14	mm	490/1090	490/1090	490/1090
4.15	Gabelhöhe abgesenkt	h13	mm	90	90	90
4.19	Gesamtlänge (Plattform Geh-/ Standposition)	l1	mm	1690	1690	1690
4.20	Länge einschließlich Gabelrücken (Plattform Geh-/ Standposition)	l2	mm	540	540	540
4.21	Gesamtbreite	b1/b2	mm	740	740	740
4.22	Gabelzinkenmaße (Stärke, Breite, Länge)	s/e/l	mm	60/170/1150	60/170/1150	60/170/1150
4.24	Gabelträgerbreite	b3	mm	550	550	550
4.25	Gabelaußenabstand	b5	mm	550	550	550
4.32	Bodenfreiheit, Mitte Radstand	m2	mm	30	30	30
4.34	Arbeitsgangbreite bei Palette 800 x 1200 längs (Plattform Geh-/ Standposition)	Ast	mm	2166	2166	2166
4.35	Wenderadius (Plattform Geh-/ Standposition)	Wa	mm	1400	1400	1400
Leistungsdaten						
5.2	Hubgeschwindigkeiten, mit / ohne Hublast		Anzahl	37/37	73/73	73/73
5.3	Senkgeschwindigkeiten, mit / ohne Hublast		m/s	0.16/0.05	0.16/0.05	0.12/0.03
5.10	Betriebsbremse			-	-	-
Elektromotoren						
6.2	Hubmotor, Leistung		kW	-	-	-
6.4	Batteriespannung, Nennkapazität C5		V/Ah	-	-	-
6.5	Batteriegewicht		kg	-	-	-
8.4	Schallpegel, Fahrerohr		dB(A)	-	-	-

G = Gummi, N = Nylon, P = Polyurethan, A = Stahl, NE = Nylon Extra